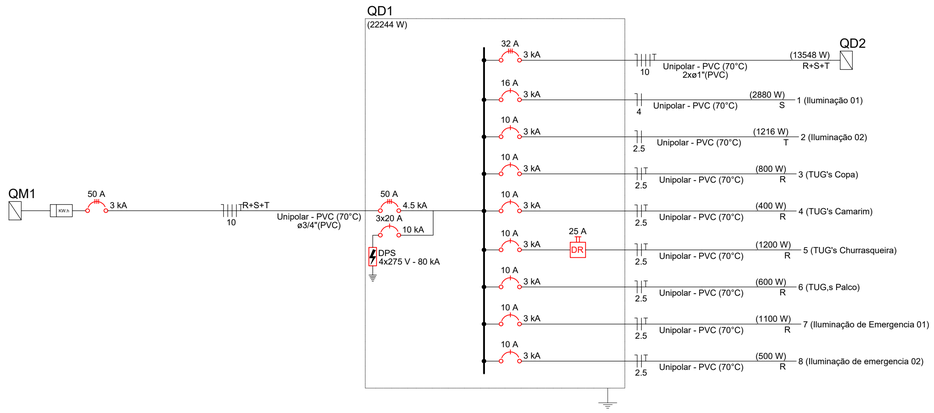

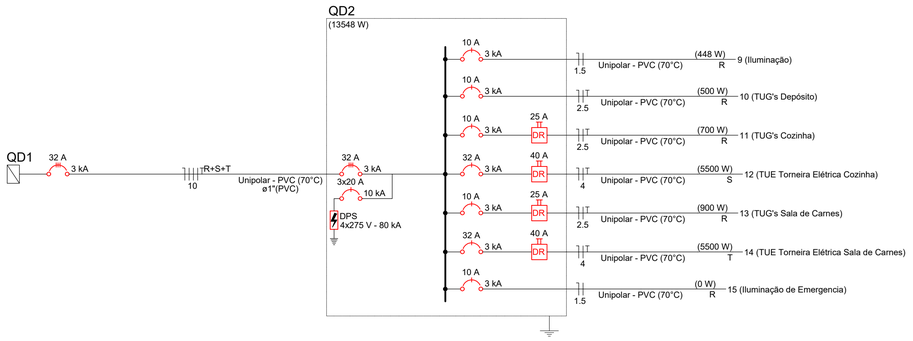

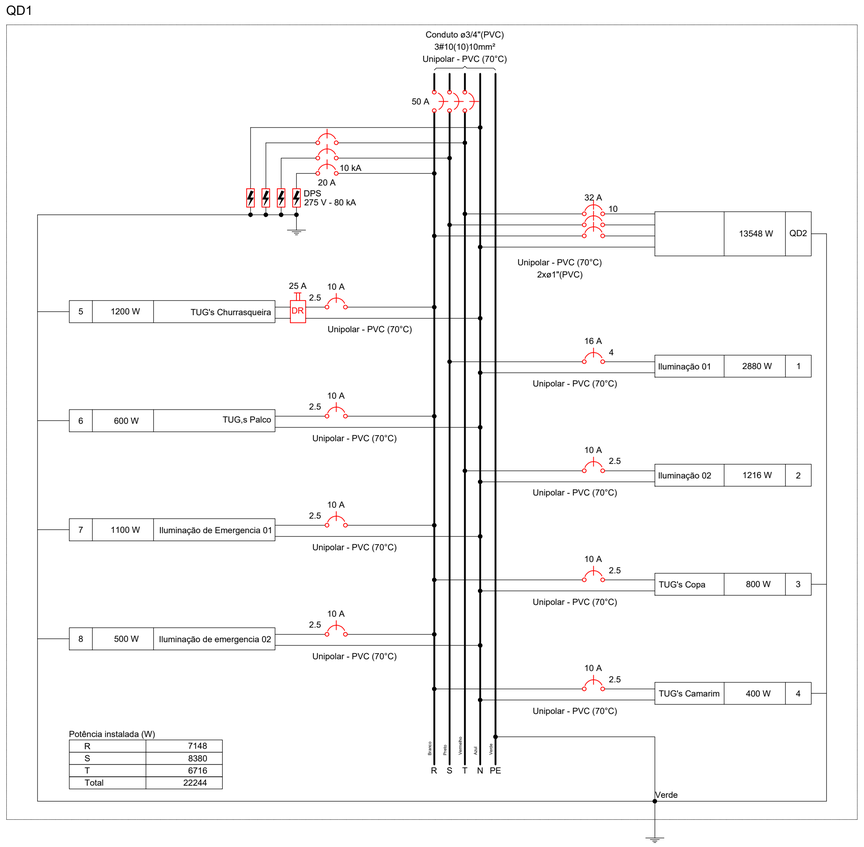

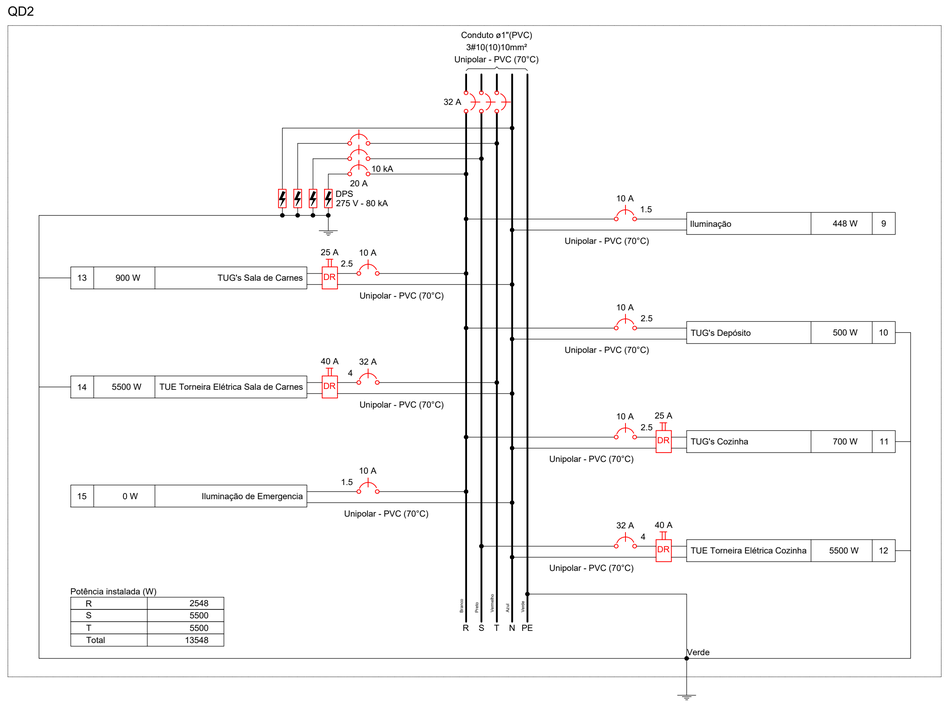

Lista de materiais - Térreo	
Elétrica	
Acessórios p/ eletrodutos	
Arruela zamak	
3"	3 pç
Cabeçote p/ Entrada de Energia	
1"	2 pç
Caixa PVC	
4x2"	81 pç
4x4"	1 pç
Caixa PVC octogonal	
3x3"	76 pç
Curva S	
1"	3 pç
Fitas	
Aço Inox	3 pç
Luva PVC encaixe	
1"	25 pç
3/4"	48 pç
Luva PVC rosca	
3/4"	30 pç
Luva aço galvan. leve	
4"	2 pç
Luva transição PVC eletroduto rígido c/ flexível	
32 mm - 1"	2 pç
Acessórios uso geral	
Bucha de nylon	
S4	30 pç
S6	481 pç
Parafuso fenda galvan. cab. panela	
2,9x25mm autoatarrachante	30 pç
4,2x32mm autoatarrachante	481 pç
Cabo Unipolar (cobre)	
Isol.PVC - 450/750V (ref. Pirastic Ecoplus BWF Flexível)	
1.5 mm² - Amarelo	84.1 m
1.5 mm² - Azul claro	53.7 m
1.5 mm² - Branco	39.9 m
10 mm² - Azul claro	66.63 m
10 mm² - Branco	66.63 m
10 mm² - Preto	66.63 m
10 mm² - Verde-amarelo	66.03 m
10 mm² - Vermelho	66.63 m
2.5 mm² - Amarelo	299 m
2.5 mm² - Azul claro	1123.77 m
2.5 mm² - Branco	913.44 m
2.5 mm² - Verde-amarelo	571.63 m
2.5 mm² - Vermelho	167.73 m
4 mm² - Amarelo	259.6 m
4 mm² - Azul claro	205.48 m
4 mm² - Preto	50.23 m
4 mm² - Verde-amarelo	40.7 m
4 mm² - Vermelho	25.4 m
Dispositivo Elétrico - embutido	
Placa 2x4"	
Interruptor paralelo - 1 tecla	4 pç
Interruptor paralelo - 2 teclas	2 pç
Interruptor simples - 1 tecla	6 pç
Placa c/ furo	2 pç
Placa p/ 1 função	67 pç
Placa 4x4"	
Interruptor 2 teclas simples	2 pç
S/ placa	
Tomada hexagonal (NBR 14136) 2P+T 20A	67 pç
Dispositivo de Proteção	
Disjuntor Tripolar Termomagnético - norma DIN (Curva C)	
32 A - 3 kA	2 pç
50 A - 3 kA	1 pç
Disjuntor Unipolar Termomagnético - norma DIN (Curva C)	
10 A - 3 kA	12 pç
16 A - 3 kA	1 pç
20 A - 10 kA	6 pç
32 A - 3 kA	2 pç
Disjuntor tripolar termomagnético (380 V/220 V) - DIN (Curva C)	
50 A - 4,5 kA	1 pç
Dispositivo de proteção contra surto	
275 V - 80 KA	8 pç
Interruptor bipolar DR (fase/neutro - In 30mA) - DIN	
25 A	3 pç
40 A	2 pç
Eletroduto PVC encaixe	
Braçadeira PVC encaixe	
1"	126 pç
3/4"	355 pç
Eletroduto, vara 3,0m	
1"	120.09 m
3/4"	325.7 m
Eletroduto PVC flexível	
Eletroduto leve	
1"	2.9 m
3/4"	280.47 m
Eletroduto PVC rosca	
Braçadeira PVC encaixe	
3/4"	30 pç
Eletroduto, vara 3,0m	
3/4"	26.7 m
Luminária e acessórios	
Luminária Led Sobrepor	
Ledvance Highbay 120W	24 pç
Ledvance Livin 32W	52 pç
Quadro distrib. chapa pintada - embutir	
Barr. trif., disj. geral - DIN (Ref. Moratori)	
Cap. 24 disj. unip. - In barr. 150A	2 pç

Quadro de Cargas (QD1) - Térreo

Circuito	Descrição	Esquema	Método de inst.	Tensão (V)	Iluminação (W) 32	Iluminação (W) 120	Tomadas (W) 100	Pot. total. (VA)	Pot. total. (W)	Fases	Pot. - R (W)	Pot. - S (W)	Pot. - T (W)	FCT	FCA	In' (A)	Ip (A)	Seção (mm²)	Ic (A)	Icc (kA)	Disj (A)	dV parc (%)	dV total (%)	Status
QD2		3F+N+T	B1	380/220 V				15053	13548	R+S+T	2548	5500	5500	1.00	0.70	39.7	27.8	10	50.0	3	32	2.52	2.63	OK
1	Iluminação 01	F+N	B1	220 V		24		3200	2880	S		2880		1.00	0.65	22.4	14.5	4	32.0	3	16	2.96	3.07	OK
2	Iluminação 02	F+N	B1	220 V	38			1351	1216	T			1216	1.00	0.65	9.4	6.1	2.5	24.0	3	10	2.88	2.99	OK
3	TUG's Copa	F+N+T	B1	220 V			8	889	800	R	800			1.00	0.65	6.2	4.0	2.5	24.0	3	10	1.39	1.50	OK
4	TUG's Camarim	F+N+T	B1	220 V			4	444	400	R	400			1.00	0.80	2.5	2.0	2.5	24.0	3	10	0.79	0.90	OK
5	TUG's Churrasqueira	F+N+T	B1	220 V			12	1333	1200	R	1200			1.00	0.65	9.3	6.1	2.5	24.0	3	10	2.42	2.53	OK
6	TUG,s Palco	F+N+T	B1	220 V			6	667	600	R	600			1.00	0.80	3.8	3.0	2.5	24.0	3	10	0.52	0.62	OK
7	Iluminação de Emergencia 01	F+N+T	B1	220 V			11	1100	1100	R	1100			1.00	0.65	7.7	5.0	2.5	24.0	3	10	0.76	0.87	OK
8	Iluminação de emergencia 02	F+N+T	B1	220 V			5	500	500	R	500			1.00	0.65	3.5	2.3	2.5	24.0	3	10	0.99	1.10	OK
TOTAL					38	24	46	24538	22244	R+S+T	7148	8380	6716											

Quadro de Cargas (QD2) - Térreo

Circuito	Descrição	Esquema	Método de inst.	Tensão (V)	Iluminação (W) 32	Tomadas (W) 100	Tomadas (W) 5500	Pot. total. (VA)	Pot. total. (W)	Fases	Pot. - R (W)	Pot. - S (W)	Pot. - T (W)	FCT	FCA	In' (A)	Ip (A)	Seção (mm²)	Ic (A)	Icc (kA)	Disj (A)	dV parc (%)	dV total (%)	Status
9	Iluminação	F+N	B1	220 V	14			498	448	R	448			1.00	1.00	1.0	2.3	1.5	17.5	3	10	0.38	3.01	OK
10	TUG's Depósito	F+N+T	B1	220 V		5		556	500	R	500			1.00	1.00	2.5	2.5	2.5	24.0	3	10	0.13	2.76	OK
11	TUG's Cozinha	F+N+T	B1	220 V		7		778	700	R	700			1.00	1.00	3.5	3.5	2.5	24.0	3	10	0.28	2.91	OK
12	TUE Torneira Elétrica Cozinha	F+N+T	B1	220 V			1	6111	5500	S		5500		1.00	1.00	27.8	27.8	4	32.0	3	32	1.72	4.35	OK
13	TUG's Sala de Carnes	F+N+T	B1	220 V		9		1000	900	R	900			1.00	1.00	4.5	4.5	2.5	24.0	3	10	0.52	3.15	OK
14	TUE Torneira Elétrica Sala de Carnes	F+N+T	B1	220 V			1	6111	5500	T			5500	1.00	1.00	27.8	27.8	4	32.0	3	32	2.85	5.48	ERRO
15	Iluminação de Emergencia	F+N	B1	220 V				0	0	R				1.00	1.00	0.0	0.0	1.5	17.5	3	10	0.00	2.63	OK
TOTAL					14	21	2	15053	13548	R+S+T	2548	5500	5500											

GEONORTE PROJETOS LTDA.
Av. Brasil, 79, sala 09, Centro - Xanxerê (SC) - 89820-000
www.geonorte.net.br / contato@geonorte.net.br
Telefone: (49) 3433-8176

PROJETO:
AMPLIAÇÃO E REFORMA CENTRO COMUNITÁRIO

LOCALICADES:
MUNICÍPIO: Bom Jesus — ESTADO UF: SC
DATA: 07/2025 — ESCALA: indicada

Conteúdo:
PLANTA DE SITUAÇÃO

Folha:
02/02

Prop.:
PREFEITURA MUNICIPAL DE BOM JESUS - SC
CNPJ: 01.551.148/0001-87

Resp. Téc.
ANDRÉ VINICIUS GRANDO LORENZON
ENGENHEIRO CIVIL
CREA-SC 198.027-8